Afrodyta.I75

wysoka leżanka medyczna 2-częściowa drewniana

Polski producent
Polski serwis techniczny

Wyrób medyczny
MDR 2017/745/EU

Darmowa dostawa
na terenie Polski

Deklaracja zgodności
Oznakowanie CE

Maksymalna waga
pacjenta

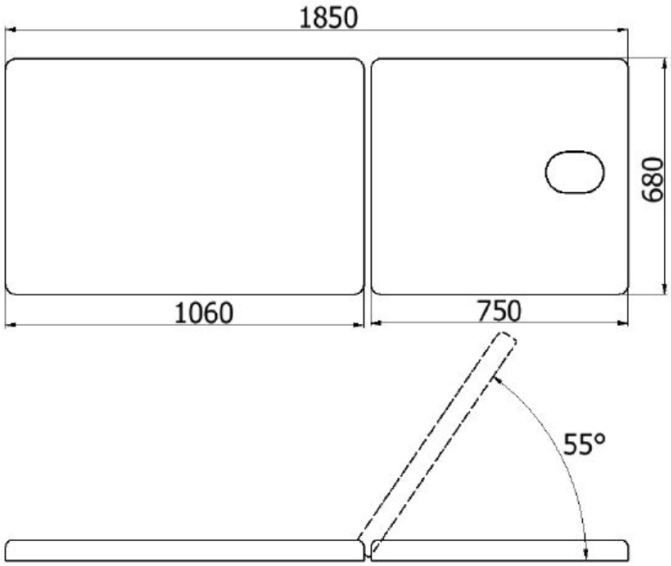

Wysoka leżanka medyczna o stałej wysokości 75 cm wykonana na stabilnej konstrukcji z wyselekcjonowanego drewna bukowego w trzech kolorach wybarwienia do wyboru. Posiada 2-częściowe leże z długą sekcją zagłówka i regulacją kąta jego pochylenia w zakresie 0-55°. Zagłówek wyposażony jest w otwór do oddychania z zatyczką. Leże pokryte jest bezszwową tapicerką z atestowanego i zmywalnego materiału skóropodobnego (paleta Standard Line) lub winylowego (paleta Exclusive Line). W opcjach wyposażenia dodatkowego, za dopłatą leżanka medyczna może zostać wyposażona w wieszak na podkłady higieniczne w rolkach (szerokość rolki 60 cm).

Podmiot odpowiedzialny za wyrób medyczny
(aktualne dane podmiotu z bazy EUDAMED Komisji Europejskiej)
PL-MF-000035501

PRODUCENT
JUVENTAS

Autoryzowany dystrybutor producenta

EpicMED sklep ze sprzętem i wyposażeniem medycznym

Email: sklep@epicmed.pl https://epicmed.pl/ **32 720 94 11**

DANE PRODUKTU

Leże leżanki medycznej	**2-częściowe**
Regulowany zagłówek	**Tak**
Odłączany podgłówek	**Nie**
Podłokietniki w standardzie lub opcjonalnie	**Nie**
Sekcja podnóżka	**Nie**
Sekcja podnóżka z regulacją	**Nie**
Materiał ramy leżanki medycznej	**drewno bukowe**
Ciemny kolor ramy - opcjonalnie	**Tak**
Długość całkowita leżanki	**185 cm**
Szerokość całkowita leżanki	**68 cm**
Skokowa regulacja wysokości leża leżanki	**Nie**
Wysokość całkowita leżanki	**75 cm**
Dopuszczalne obciążenie leżanki	**200 kg**
Uchwyt na podkłady (standard / opcjonalnie)	**Tak**
Koła w standardzie lub opcjonalnie	**Nie**
Materiał ramy dolnej - szczegóły	**wyselekcjonowane drewno bukowe**
Wytrzymałość statyczna [kg]	**200**
Sekcja zagłówka	**tapicerowana regulowana**
Sekcja zagłówka - sposób regulacji	**manualny - rastomat**
Sekcja zagłówka - zakres regulacji	**0-55°**
Otwór w zagłówku	**otwór z zatyczką**
Wieszak na podkłady higieniczne	**opcjonalnie**
Wieszak na podkłady higieniczne - pojemność	**1 rolka o szerokości do 60 cm**
Długość sekcji zagłówka [cm]	**75**
Długość sekcji lędźwiowo-nożnej [cm]	**106**
Waga leżanki [kg]	**38**
Numer katalogowy produktu	**Afrodyta I 75**
Kod PKWiU	**32.50.30.0**
Kod CN	**9018 90 84**
Certyfikacja produktu	**CE/MDD/MDR**
Dokument certyfikacji produktu	**deklaracja zgodności**
Nomenklatura wg dyrektyw MDD i MDR	**wyrób medyczny**
Kod Basic UDI-DI	**590401370lezdrew43**
Klasa ryzyka wyrobu medycznego	**klasa I, reguła 1**
Organ zgłoszenia wyrobu medycznego	**Urząd Rejestracji Produktów Leczniczych, Wyrobów Medycznych i Produktów Biobójczych**

Nazwa zgłoszona do organu	**AFRODYTA I leżanka drewniana**
Stawka podatku VAT na produkt	**8%**
Podstawa prawna obniżonej stawki VAT	**art. 41 ust. 2 oraz zał. nr 3 poz. 105 ustawy o VAT (wyrób medyczny)**
Gwarancja ogólna	**2 lata**
Gwarant udzielający gwarancji	**producent wyrobu / produktu**
Gwarancja na konstrukcję	**2 lata**
Gwarancja na tapicerkę standardową	**1 rok**
Gwarancja na tapicerkę premium	**1 rok**
Rodzaj przesyłki z produktem	**przesyłka gabarytowo ponadnormatywna - waga powyżej 30kg**
Waga przesyłki z opakowaniem [kg]	**40**
Producent wyrobu	**[38] Ziółkowski JUVENTAS S.K.A. ✉ Srogów Górny 172, 38-507 Jurowce [Polska] ☎13 463 80 35 @ biuro@juventas.pl**
SRN - kod producenta w bazie EUDAMED Komisji Europejskiej	**[38] PL-MF-000035501**
Serwis techniczny w Polsce	**fabryczny producenta**
Serwis techniczny - kontakt	**☎ 13 463 80 35 @ reklamacje@juventas.pl**
Podmiot odpowiedzialny za wprowadzenie wyrobu medycznego do obrotu w Polsce	**producent wyrobu medycznego (dane powyżej)**
Podmiot odpowiedzialny za bezpieczeństwo produktu	**producent (dane powyżej)**
Zgłaszanie incydentów medycznych	**[38] ☎ 881 090 520 | michal@juventas.pl**

Biuro handlowe sklepu

EpicMED sklep ze sprzętem i wyposażeniem medycznym
Infolinia.: **32 720 94 11** (konsultaci, zamówienia telefoniczne)
GSM/SMS: **533 99 22 01**
Faks: **32 720 94 16** (czynny całą dobę)
E-mail: sklep@epicmed.pl
https://epicmed.pl

Zamówienia online można składać 24h 7 dni w tygodniu.
Realizujemy zamówienia z odroczony terminem płatności 7 lub 14 dni po dostawie towaru dla placówek i instytucji sektora finansów publicznych.

Opis wyrobu medycznego wraz z informacjami technicznymi przedstawionymi na tej stronie produktu jest przeznaczony dla profesjonalnych użytkowników (personel medyczny, służby zaopatrzeniowe placówek ochrony zdrowia, etc.) i **nie stanowi reklamy** kierowanej do publicznej wiadomości w rozumieniu art. 55 ustawy o wyrobach medycznych, ale rzetelną informację o produkcie należną potencjalnemu jego nabywcy przed zakupem.

Operator sklepu EpicMED.pl

Dom Kupiecki Arkadia sp. z o.o.
ul. Staromiejska 6/10d
40-013 Katowice
NIP 9542784362
NIP UE: PL9542784362
REGON 368734116
KRS 0000703242
Identyfikator celny: ID SISC/EORI PL954278436200000
e-Doręczenia - adres skrzynki: AE:PL-74906-72708-IJSUG-24

Zastrzeżenia dotyczące dokumentu

Informacje zamieszczone w dokumencie były aktualne w momencie jego opublikowania. Data publikacji w nazwie pliku PDF.
Informacje te nie są wiążące i mogą ulec zmianie bez wcześniejszego powiadomienia. Aktualne informacje o produkcie zamieszczonym w dokumencie znajdują się na stronie produktu w sklepie, do której prowadzi link (adres URL) zamieszczony w nagłówku dokumentu.
Zastrzegamy sobie możliwość wprowadzania zmian w wersjach prezentowanych produktów.
Prezentowane w dokumencie zdjęcia i grafiki są ilustracją poglądową i mogą nie stanowić przedmiotu oferty.
© Dom Kupiecki ARKADIA spółka z o.o. - wszelkie prawa zastrzeżone.